SPORTIVO PRO

FICHA DE PRODUTO

PRODUCT SHEET

SPORTIVO PRO

O projetor SPORTIVO PRO destinado a iluminação desportiva caracteriza-se pela sua forma retangular e pela eficiência energética da tecnologia LED que possui, com elevada qualidade lumínica. Promove um ambiente confortável e seguro para o desporto assim como para a envolvente, pode ser também utilizado em parques de estacionamento e estradas, e é produzido em alumínio, um material reciclável que permite a substituição faseada e sustentável.

The SPORTIVO PRO floodlight for sports lighting is characterized by its rectangular shape and the energy efficiency of its LED technology, with high lighting quality. It promotes a comfortable and safe environment for the sport as well as for the surroundings, it can also be used in parking lots and roads, and it is produced in aluminum, a recyclable material that allows a phased and sustainable replacement.

CE IK08 IP66

Opções de Customização Customization Options

Este produto tem várias opções de Dimming / Controlo
This product has the following Dimming / Control options

- Dimming personalizado (0-10V) Custom dimming profile (0-10V)
- DALI DALI
- Telegestão Remote management
- LED Show LED Show

Este produto tem opção de proteção contra descargas, estando assegurada até aos 6 kV
This product has a protection against discharges, being ensured up to 6 kV

Características técnicas Technical Characteristics

Temperatura de Cor Color Temperature	5 000 K - 5 700 K
Estanquicidade Bloco Acessórios Tighness	IP66
Tipo de LED LED type	OSRAM 3737
Restituição Cromática (IRC) Color Rendering Index (CRI)	Ra > 75
Tensão Nominal Nominal Voltage	400 V | 50 - 60 Hz
L80 L80	> 99 800 hrs (25ºC amb. TM-21)
L90B10 L90B10	60 500 hrs (25ºC amb. TM-21)
Fluxo luminoso* Luminous Flow*	134 000 - 217 600 lm
Potência de entrada** Power**	11 20 - 1 720 W
Eficácia Global Global Efficacy	170 lm/W

* Fluxo luminoso real (inclui perdas elétricas e óticas). * Real luminous flow (includes electrical and optical losses).
** Potências de referência. **Reference powers.

© 2022 | DAEL Indústria Metalúrgica Lda. As especificações são indicativas, sujeitas a alterações sem pré-aviso. Para mais informação, por favor consulte-nos.
© 2022 | DAEL Indústria Metalúrgica Lda. Specifications are indicative, subject to change without notice. For more information, please consult us.

Dimensões Dimensions

Em milímetros (mm)

In milimeters (mm)

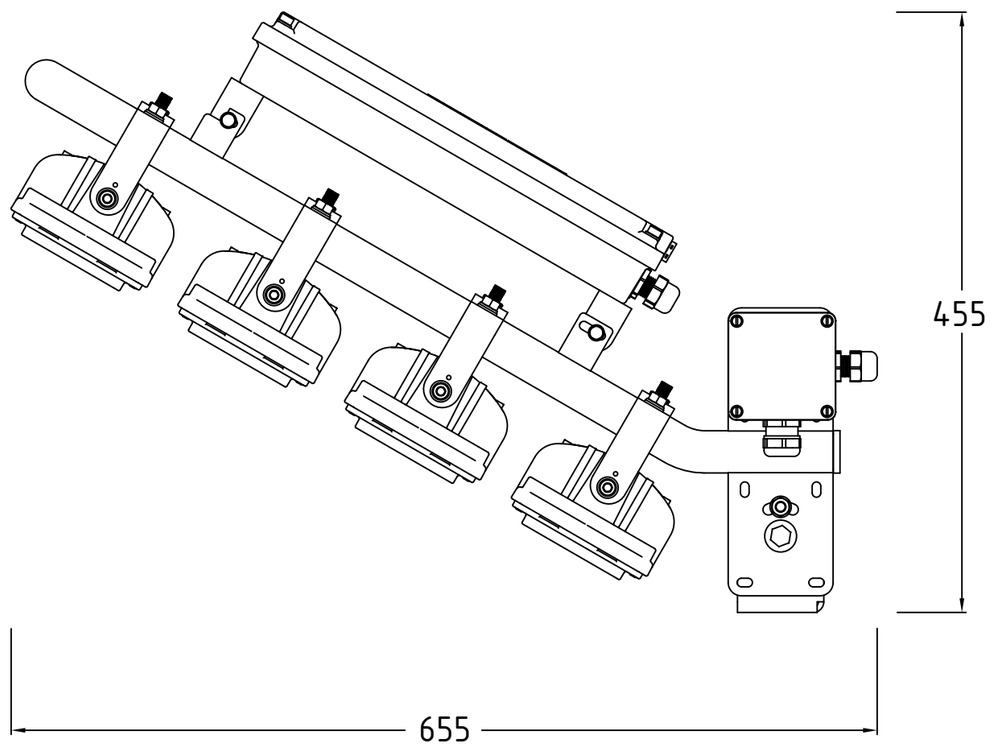

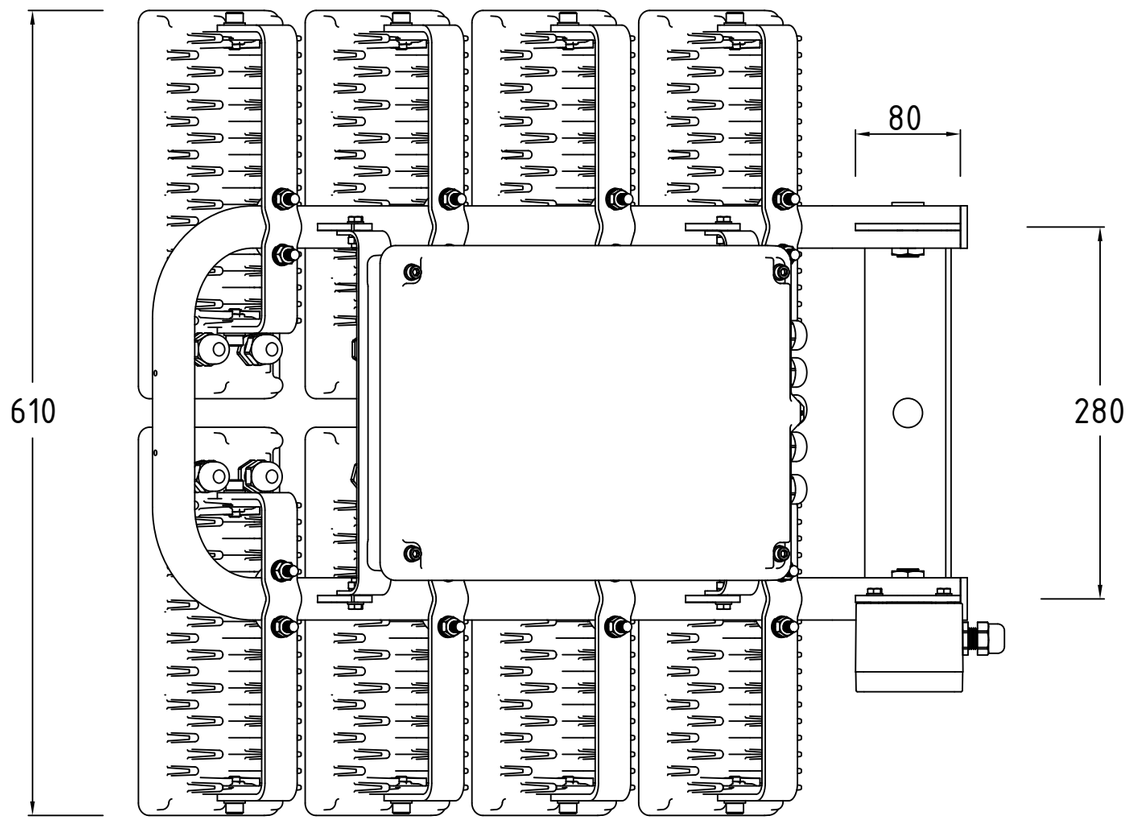

Peso :: 25 [Kg] | Área de exposição :: 1,05 [m²]

Weight :: 25 [Kg] | Exposure area :: 1.05 [m²]

Constituição Composition

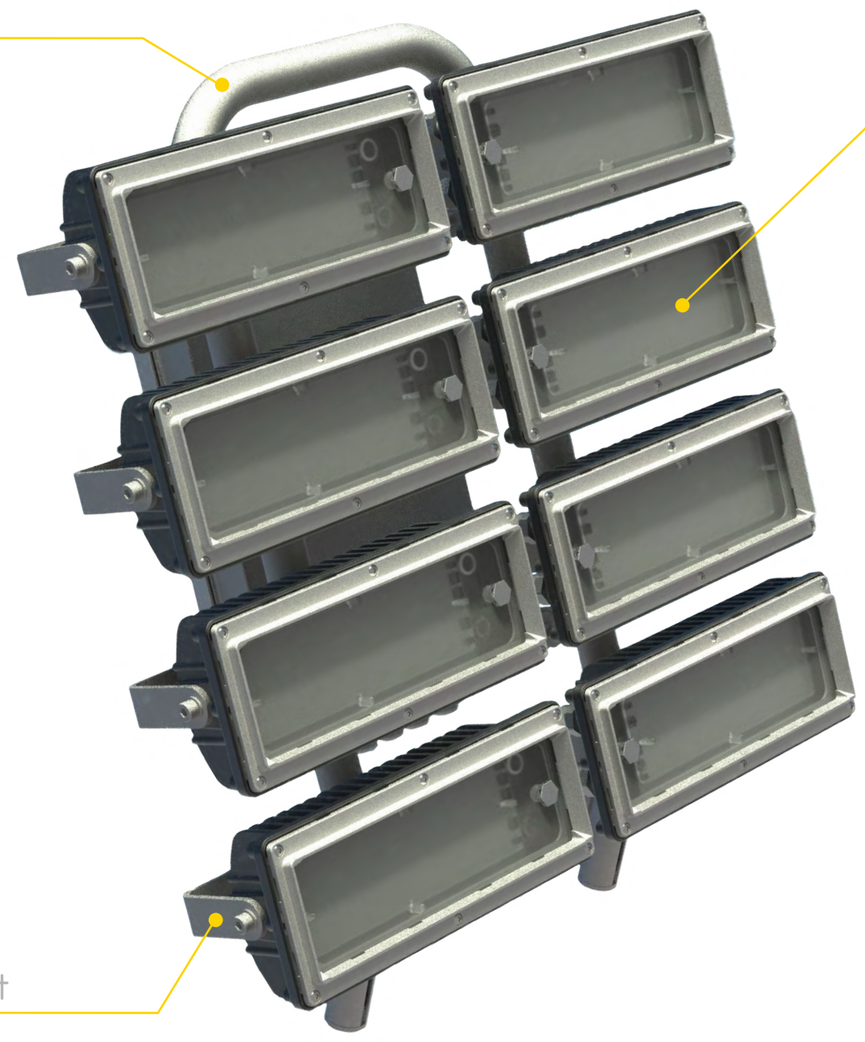

Suporte Bracket

Fixa toda a instalação

Fix the entire instalation

Tecnologia LED LED Technology

Luminária com luz distribuída uniformemente

Uniform distributed light luminaire

Suporte / Lira Bracket

Fixa o suporte da luminária

Fix the luminaire support

© 2022 | DAEL Indústria Metalúrgica Lda. As especificações são indicativas, sujeitas a alterações sem pré-aviso. Para mais informação, por favor consulte-nos.
© 2022 | DAEL Indústria Metalúrgica Lda. Specifications are indicative, subject to change without notice. For more information, please consult us.

Projetos Projects

Estádio de Futebol, Portugal
Football Stadium, Portugal

DAEL Indústria Metalúrgica, Lda.

Rua Dael nº 105, Covelas
4830-130 Póvoa de Lanhoso
Portugal

geral@dael.pt
253 635 398/9
www.dael.pt